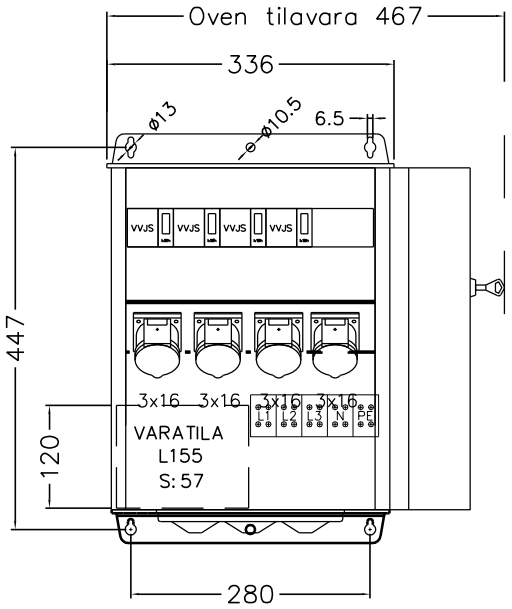

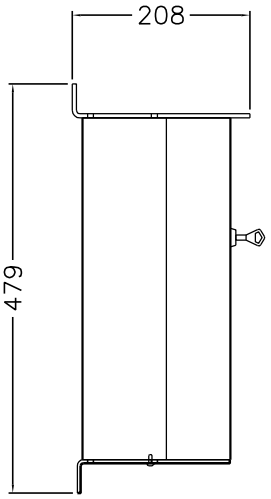

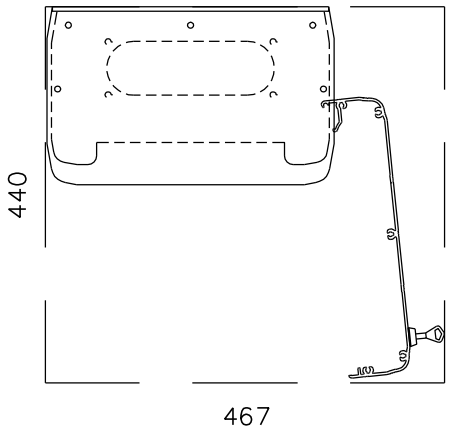

KÄYTTÖOVI
AVATTUNA

FIPAX 0400MV4 Pistorasiakeskus		Snro: 34 039 31
Nimellisvirta: In 25A	Nimellisjännite: Un 230V (50Hz)	Kotelointiluokka: IP44

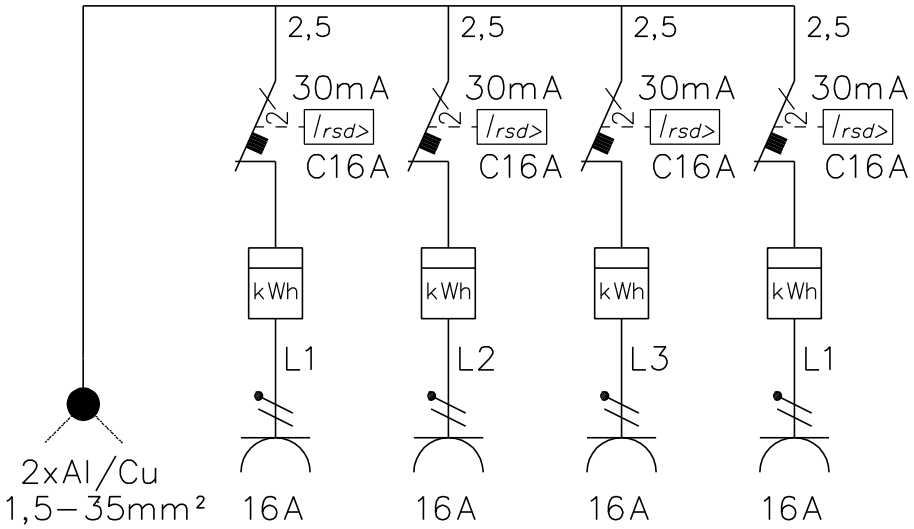

EN 61439–3
Terminen rajavirta: Icw 1s < 10kA
Dynaaminen rajavirta: Ipk < 17 kA
Tasoituskerroin: 0,7
Suojausluokka: I (suojamaadoitus)
Jakelujärjestelmä: TN–S
Ympäristöolot: Normaalit
EMC–ympäristöt: A ja B
Suojakatkaisijat: C–käyrä
Kotelomateriaali: Al
Väri: RAL 9006
Paino n: 9 Kg

KK–Sähkötukku Oy / FINPILAR

Lyttyläntie 156, 28190 PORI, 0207 815 260 info@kk–sahkotukku.fi

Muut.	
Piir.	18.8.2022 / KN